IN220800314V02_UK_FR_ES_DE_IT

800-153V70_800-153V90

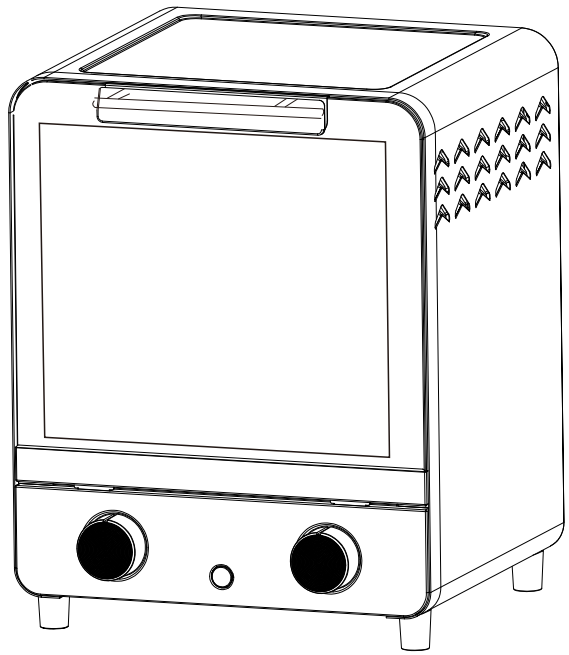

EN_HOUSEHOLD USE ONLY
FR_USAGE DOMESTIQUE UNIQUEMENT
ES_SOLO PARA USO DOMÉSTICO
PT_APENAS PARA USO DOMÉSTICO
DE_NUR FÜR DEN HAUSGEBRAUCH
IT_SOLO PER USO DOMESTICO

220-240V~ 50-60Hz 1000W

***EN*_IMPORTANT, RETAIN FOR FUTURE REFERENCE: READ CAREFULLY.**

***FR*_IMPORTANT:A LIRE ATTENTIVEMENT ET À CONSERVER POUR CONSULTATION ULTÉRIEURE.**

***ES*_IMPORTANTE, LEA Y GUARDE PARA FUTURAS REFERENCIAS.**

***DE*_WICHTIG! SORGFÄLTIG LESEN UND FÜR SPÄTER NACHSCHLAGEN AUFBEWAHREN.**

***IT* _ IMPORTANTE! CONSERVARE IL PRESENTE MANUALE PER FUTURO RIFERIMENTO E LEGGERLO ATTENTAMENTE.**

EN

IMPORTANT SAFEGUARDS

When using this electric oven, basic precautions should always be followed, included the followings:

- Read all instructions.
- This appliance can be used by children aged from 8 years and above and persons with reduced physical, sensory or mental capabilities or lack of experience and knowledge if they have been given supervision or instruction concerning use of the appliance in a safe way and understand the hazards involved.
- Children shall not play with the appliance.
- Cleaning and user maintenance shall not be made by children unless they are older than 8 and supervised.
- Keep the appliance and its cord out of reach of children less than 8 years.
- Appliances are not intended to be operated by means of an external timer or separate remote-control system.
- If the supply cord is damaged, it must be replaced by the manufacturer, its service agent or similarly qualified persons in order to avoid a hazard.
- **CAUTION** : Potential injury may be caused from misuse.
- Always disconnect the appliance from the supply if it is left unattended and before assembling, disassembling or cleaning.
- Switch off the appliance and disconnect from supply before changing accessories or approaching parts that move in use.
- Care shall be taken when handling the sharp cutting blades, emptying the bowl and during cleaning.
- This appliance is intended to be used in household and similar applications such as:
  – staff kitchen areas in shops, offices and other working environments;
  – farm houses;
  – by clients in hotels, motels and other residential type environments;
  – bed and breakfast type environments.
- Regarding the instructions for details on how to clean the surfaces in contact with food, thanks to refer to the section "Cleaning".
-  **CAUTION, hot surface.**
- Do not touch hot surface, use handles and knobs.
- Close supervision is necessary when any appliance is used by or near children.
- To protect against electric shock, do not immerse cord, plug or any parts of the oven in water or other liquids.
- Do not let cord hang over edge of table or counter, or touch hot surface.
- Do not operate appliances with damaged cord or plug or after the appliance

malfunctions, or have been damaged in any manner. Return the appliance to the nearest authorized service center for examination, repair, or adjustment.

- Do not use other mismatched accessory, it may cause hazard or injury.
- Do not place on or near a hot gas or electric burner, or in a heated oven or in a microwave oven.
- When operating the oven keep at least 4 inches of space on all sides of the oven to allow for adequate air circulation.
- Unplug from outlet when not in use and before cleaning. Allow to cool before putting on or taking off parts, and before cleaning.
- To disconnect, turn the timer control knob to OFF position, then remove the plug. Always hold the plug, but never pull the cord.
- Extreme cautions must be used when moving an appliance containing hot oil or other hot liquid.
- Do not use metal to touch any part of oven when operating.
- Be extreme cautions when remove the tray or disposing of hot grease or other hot liquid.
- Do not clean with metal scouring pads pieces can break off the pad and touch electric parts, creating a risk of electric shock.
- Never leave the appliances unattended while broiling or toasting.
- Oversized foods and metal utensils must not be inserted in the oven as they may create a fire or risk of electric shock.
- A fire may cause if oven is covered or touching inflammable material, including curtains draperies, walls and like, when on operation, Do not store any item on the oven during operation.
- Extreme caution should be exercised when using containers constructed of anything other than metal or glass.
- Do not place any of the following materials on the oven: cardboard, plastic, paper or anything similar.
- Do not store any materials, other than recommended accessories in the oven.
- Always wear protective, insulated oven gloves when inserting or removing any items from the hot oven.
- This appliance is for household use only, do not use outdoor.
- Do not use appliance for other than intended use.
- **CAUTION**: the oven is hot when working and after use. Do not touch.

EN

PARTS OF APPLIANCE

A. Housing
B. Heating tube
C. Front panel
D. Door glass
E. Door handle
F. Control panel
G. Temperature knob
H. Indicator light
I. Timer knob
J. Lower door clip
K. Oven Foot
L. Crumb tray
M. Bake tray
N. Wire rack

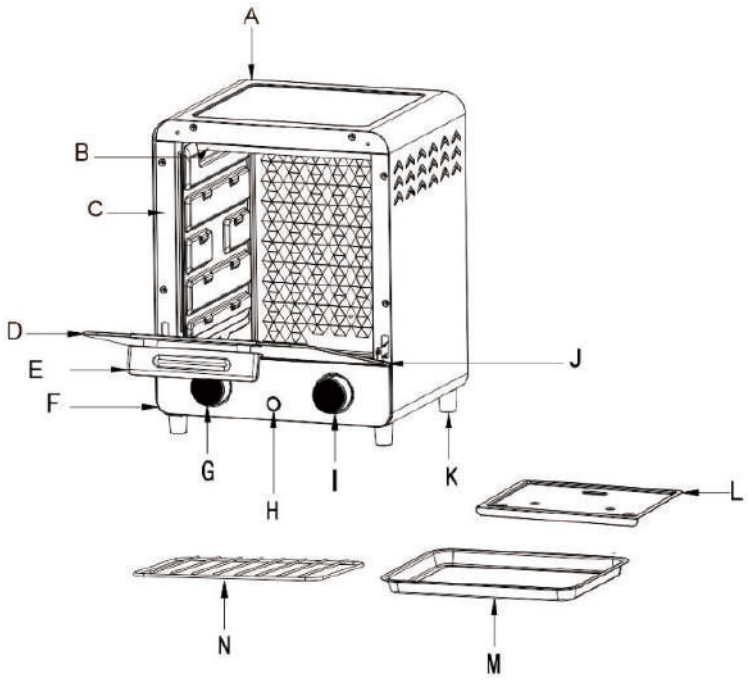

Note:the crumb tray already been inserted into the bottom of the oven you can easily pull it out for cleaning.

Before using your oven for the first time

Be sure to

1. Make sure that the oven is unplugged and the timer knob is on the OFF position.
2. Remove all the accessories and wash them in hot soak water or in the dishwasher.
3. Thoroughly dry all the accessories and re-assemble in oven. Plug the power cord into the wall socket and you are ready to use your oven.
4. After re-assembling your oven, we recommend that you preheat the oven at the max temperature for approximately 15 minutes to eliminate any dirty oil on its surface.
5. There may be excess water on the countertop, as water will release from food during cooking.
6. During first-time use, the oven may emit smoke. This is normal and will disappear after five minutes. When cooking watery food, there will be water vapor coming from the door, which is normal.
7. When cooking meat or oily food on the bake rack or frying basket, we recommend that you insert the bake tray under the frying basket or bake rack to prevent the oil from dripping onto the heating tube below and causing smoke or sparks.

OPERATING INSTRUCTIONS

TEMPERATURE SETTING

Turn the Temperature knob clockwise to the desired temperature setting. The Temperature can be set from OFF to 230°C

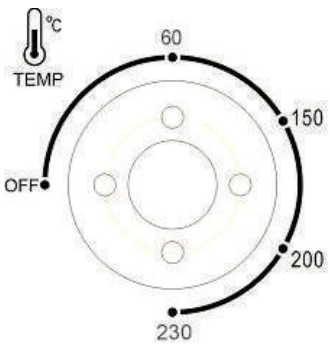

EN

TIME SETTING

0-60 MINUTES: The Timer can be set up to 60 minutes.
The oven will not turn on without the timer being set.
When the Time knob is in the “off” position, the oven will not operate.To set the time, turn the Knob clockwise to the desired time.
Indicator Light is lit only when Time has been set.
When the Timer has reached the OFF position, a bell sound will be heard.Power supply will be cut off automatically.

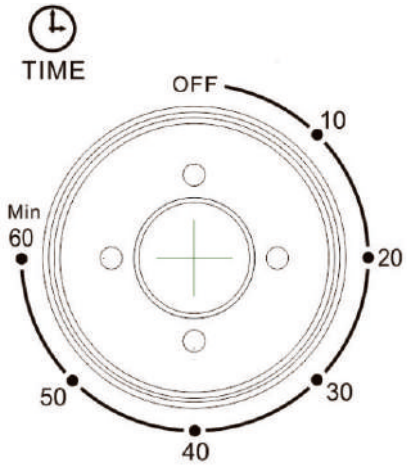

ADJUSTING TIME

Timer can be change during cooking cycle. Just turn the timer knob to the desired time and continue cooking.
NOTE: To select the cooking time, when you want to set the time less than 10 minutes, first rotate the timer knob more than 10 minutes, and then turn the switch back to the time you require.

Tips:

1. For the first time use, open the door of the item, preheating for 15 minutes in maximum temperature. It is normal for the emitted smoke during preheating. Please do not touch the item during the preheating process to avoid burns!
2. There will emit the smoke when you first time use it, or when you cooking some oily food, or when you overcooked the food, that is normal, please keep an eye when you cooking. When you cooking some foods, there may be water vapor coming out, it is normal, do not worry.
3. When the timer and thermostat working, it is normal for a very faint ticking sound to be emitted, it is their working feature, do not worry.
4. The item with ±20°C temperature difference, it is normal.

CLEANING AND MAINTENANCE

1. It is important that you clean the appliance after each use to prevent an accumulation of grease and avoid unpleasant odors.
2. The appliance must be cool down and unplug from outlet before cleaning.
3. Do not immerse appliance in water or wash it under waterspout.
4. Removable grill rack and bake tray can be washed, as normal kitchen ware.
5. Clean outer surface of appliance with damp cloth.
6. Do not use abrasive cleaner or sharp utensils to clean the oven, as scratching may weaker it and cause shattering.
7. Let all removable accessories and surfaces dry thoroughly prior to plugging oven in the wall socket.

Off mode power	P_O	0.00	W
Standby mode power	P_{SB}	[N/A]	W
Power management function	[N/A]		
Time to enter automatically off mode	T_O	[N/A]	Min
Time to enter automatically standby mode	T_{SB}	[N/A]	Min

MEDIDAS DE SEGURIDAD IMPORTANTES

Al utilizar este horno eléctrico, siempre se deben seguir las precauciones básicas, entre las que se incluyen las siguientes:

- Lea todas las instrucciones.
- Este aparato puede ser utilizado por niños mayores de 8 años y personas con capacidades físicas, sensoriales o mentales reducidas o con falta de experiencia y conocimientos, siempre que hayan recibido supervisión o instrucciones sobre el uso seguro del aparato y comprendan los riesgos que conlleva.
- Los niños no deben jugar con el aparato.
- La limpieza y el mantenimiento por parte del usuario no deben ser realizados por niños, a menos que sean mayores de 8 años y estén supervisados.
- Mantenga el aparato y su cable fuera del alcance de los niños menores de 8 años.
- Los aparatos no están diseñados para ser utilizados mediante un temporizador externo o un sistema de control remoto independiente.
- Si el cable de alimentación está dañado, debe ser sustituido por el fabricante, su agente de servicio o personas igualmente cualificadas para evitar cualquier peligro.
- **PRECAUCIÓN**: El uso incorrecto puede provocar lesiones.
- Desconecte siempre el aparato de la red eléctrica si lo deja desatendido y antes de montarlo, desmontarlo o limpiarlo.
- Apague el aparato y desconéctelo de la red eléctrica antes de cambiar los accesorios o acercarse a las piezas que se mueven durante su uso.
- Se debe tener cuidado al manipular las cuchillas afiladas, vaciar el recipiente y durante la limpieza.
- Este aparato está destinado a ser utilizado en aplicaciones domésticas y similares, tales como:
  - cocinas para el personal en tiendas, oficinas y otros entornos de trabajo;
  - casas de campo;
  - por clientes en hoteles, moteles y otros entornos de tipo residencial;
  - entornos de tipo bed and breakfast.
- En cuanto a las instrucciones para obtener detalles sobre cómo limpiar las superficies en contacto con los alimentos, consulte la sección «Limpieza».
-  **PRECAUCIÓN**, superficie caliente.
- No toque las superficies calientes, utilice las asas y los mandos.
- Es necesario supervisar de cerca a los niños cuando utilicen cualquier aparato o se encuentren cerca de él.
- Para protegerse contra descargas eléctricas, no sumerja el cable, el enchufe ni ninguna parte del horno en agua u otros líquidos.

ES

- No deje que el cable cuelgue del borde de la mesa o la encimera, ni que toque superficies calientes.
- No utilice aparatos con el cable o el enchufe dañados, ni después de que el aparato haya funcionado mal o haya sufrido algún tipo de daño. Lleve el aparato al centro de servicio autorizado más cercano para su revisión, reparación o ajuste.
- No utilice otros accesorios que no sean compatibles, ya que pueden causar peligros o lesiones.
- No lo coloque sobre o cerca de un quemador de gas o eléctrico caliente, ni en un horno caliente o en un horno microondas.
- Cuando utilice el horno, mantenga al menos 10 cm de espacio libre a todos los lados del horno para permitir una circulación de aire adecuada.
- Desenchúfelo de la toma de corriente cuando no lo utilice y antes de limpiarlo. Deje que se enfríe antes de colocar o quitar piezas y antes de limpiarlo.
- Para desconectarlo, gire el mando del temporizador a la posición OFF y, a continuación, retire el enchufe. Sujete siempre el enchufe, nunca tire del cable.
- Se debe tener mucho cuidado al mover un aparato que contenga aceite caliente u otros líquidos calientes.
- No toque ninguna parte del horno con objetos metálicos mientras esté en funcionamiento.
- Tenga mucho cuidado al retirar la bandeja o al desechar grasa caliente u otros líquidos calientes.
- No limpie con estropajos metálicos, ya que pueden desprenderse trozos del estropajo y tocar las partes eléctricas, lo que crea un riesgo de descarga eléctrica.
- Nunca deje los aparatos sin vigilancia mientras asa o tuesta.
- No se deben introducir alimentos de gran tamaño ni utensilios metálicos en el horno, ya que pueden provocar un incendio o un riesgo de descarga eléctrica.
- Puede producirse un incendio si el horno está cubierto o en contacto con materiales inflamables, como cortinas, tapices, paredes y similares, cuando está en funcionamiento. No guarde ningún objeto en el horno mientras esté en funcionamiento.
- Se debe tener mucho cuidado al utilizar recipientes fabricados con materiales que no sean metal o vidrio.
- No coloque ninguno de los siguientes materiales en el horno: cartón, plástico, papel o cualquier otro material similar.
- No guarde ningún material que no sean los accesorios recomendados en el horno.
- Utilice siempre guantes protectores aislantes para introducir o retirar objetos del horno caliente.
- Este aparato es solo para uso doméstico, no lo utilice en exteriores.
- No utilice el aparato para fines distintos a los previstos.
- **PRECAUCIÓN**: el horno está caliente cuando está en funcionamiento y después de su uso. No lo toque.

ES

PARTES DEL APARATO

A. Carcasa
B. Tubo de calefacción
C. Panel frontal
D. Vidrio de la puerta
E. Manilla de la puerta
F. Panel de control
G. Pomo de temperatura
H. Luz indicadora
I. Botón del temporizador
J. Clip inferior de la puerta
K. Pie de horno
L. Bandeja para migas
M. Bandeja de horno
N. Estante de alambre

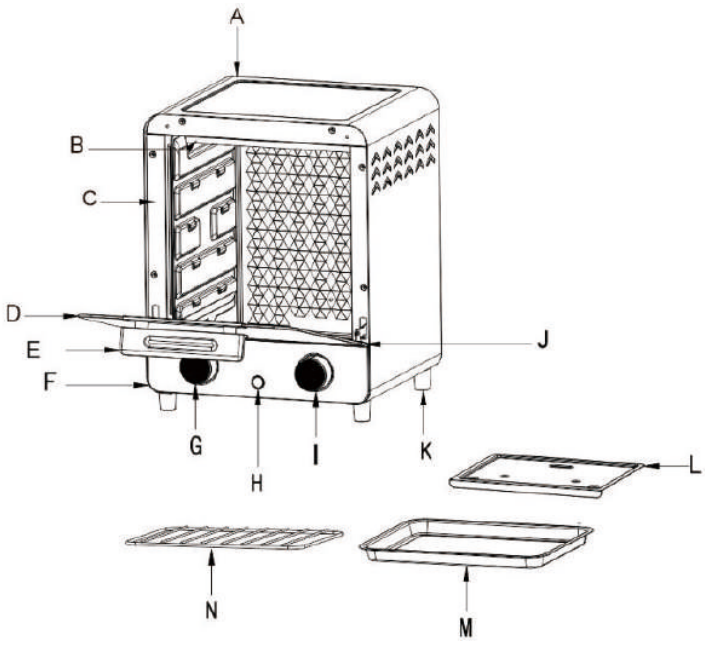

Nota: la bandeja para migas ya insertada en el fondo del horno puede sacarla fácilmente para limpiarla.

Antes de usar su horno por primera vez, asegúrese de

1.Asegúrese de que el horno esté desenchufado y que la perilla del temporizador esté en la posición OFF.

2.Retire todos los accesorios y lávelos con agua caliente o en el lavavajillas.

3.Seque bien todos los accesorios y vuelva a montarlos en el horno. Conecte el cable de alimentación a la toma de corriente y estará listo para usar su horno.

4. Después de volver a montar su horno, le recomendamos que precaliente el horno a la temperatura máxima durante aproximadamente 15 minutos para eliminar el aceite sucio en su superficie.

5. Puede haber exceso de agua en la encimera, ya que el agua se liberará de los alimentos durante la cocción.

6. Durante el primer uso, el horno puede emitir humo. Esto es normal y desaparecerá después de cinco minutos. Al cocinar alimentos aguados, saldrá vapor de agua de la puerta, lo cual es normal.

7. Cuando cocine carne o alimentos aceitosos en la rejilla para hornear o en la cesta para freír, le recomendamos que inserte la bandeja para hornear debajo de la cesta para freír o la rejilla para hornear para evitar que el aceite gotee sobre el tubo de calentamiento que se encuentra debajo y provoque humo o chispas.

I INSTRUCCIONES DE USO

AJUSTE DE LA TEMPERATURA

Gire el mando de la temperatura en el sentido de las agujas del reloj hasta la temperatura deseada.
La temperatura se puede ajustar entre OFF-230^{0}C.

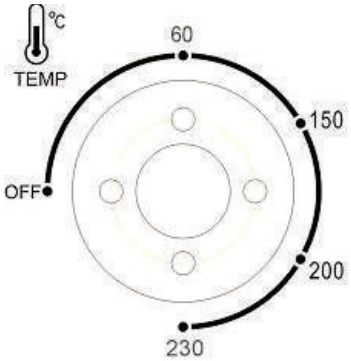

ES

CONFIGURACIÓN DE TIEMPO

0-60 MINUTOS: El temporizador puede ajustarse hasta 60 minutos.
El horno no se encenderá si no se ha ajustado el temporizador.
Cuando el mando del temporizador está en la posición "off",el horno no funciona. Para ajustar la hora, gire el mando en el sentido de las agujas del reloj.
El indicador luminoso sólo se encenderá cuando el temporizador se haya ajustado. Cuando el temporizador
llegue a la posición de "apagado", sonará un timbre para indicar que el tiempo ha terminado. El aparato se apagará automáticamente.

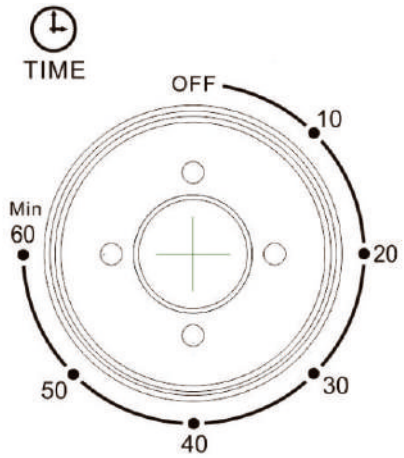

AJUSTE DE TIEMPO

Puede cambiar el temporizador durante la cocción. Simplemente girar el mando hasta el tiempo deseado y continuar la cocción.

NOTA: Para seleccionar el tiempo de cocción, cuando desee configurar el tiempo menos de 10 minutos, primero gire la perilla del temporizador más de 10 minutos y luego vuelva a girar el interruptor al tiempo que necesita.

LIMPIEZA

1. Limpie el aparato después de cada uso para evitar la acumulación de grasa y prevenir los malos olores.
2. Antes de la limpieza, asegúrese de que el aparato está desenchufado y se ha enfriado.
3. No sumerja el aparato en agua u otros líquidos.
4. La parrilla y la bandeja del horno se pueden lavar como los utensilios de cocina normales.
5. Limpie la superficie exterior del aparato con un paño húmedo.
6. No utilice un limpiador abrasivo o utensilios afilados para limpiar el horno, ya que puede dañar la unidad y provocar salpicaduras.
7. Asegúrese de que todos los accesorios y superficies estén completamente secos antes de encender el aparato.

Consejos:

1. Para el primer uso, abra la puerta del artículo, precalentando durante 15 minutos a temperatura máxima. Es normal que el humo emitido durante el precalentamiento. ¡No toque el artículo durante el proceso de precalentamiento para evitar quemaduras!
2. Emitirá el humo cuando lo use por primera vez, o cuando cocine algún alimento aceitoso, o cuando cocinó demasiado la comida, eso es normal, esté atento cuando cocine. Cuando cocinas algunos alimentos, puede que salga vapor de agua, es normal, no te preocupes.
3. Cuando el temporizador y el termostato funcionan, es normal que se emita un sonido de tictac muy leve, es su característica de funcionamiento, no se preocupe.
4. El artículo con una diferencia de temperatura de ±20 °C, es normal.

Consumo en modo apagado	P_O	0.00	W
Consumo en modo de espera	P_{SB}	[N/A]	W
Función de gestión de energía	[N/A]		
Tiempo para entrar automáticamente en modo apagado	T_O	[N/A]	Min
Tiempo para entrar automáticamente en modo de espera	T_{SB}	[N/A]	Min

DE

WICHTIGE SICHERHEITSHINWEISE

Bei der Verwendung dieses Elektroofens sollten stets grundlegende Vorsichtsmaßnahmen beachtet werden, darunter die folgenden:

- Lesen Sie alle Anweisungen.
- Dieses Gerät kann von Kindern ab 8 Jahren und darüber sowie von Personen mit verringerten physischen, sensorischen oder mentalen Fähigkeiten oder Mangel an Erfahrung und Wissen benutzt werden, wenn sie beaufsichtigt oder bezüglich des sicheren Gebrauchs des Gerätes unterwiesen wurden und die daraus resultierenden Gefahren verstehen. Kinder dürfen nicht mit dem Gerät spielen. Reinigung und Benutzer Wartung dürfen nicht von Kindern ohne Beaufsichtigung durchgeführt werden.
- Kinder dürfen nicht mit dem Gerät spielen.
- Reinigung und Benutzerpflege dürfen nur von Kindern über 8 Jahren unter Aufsicht durchgeführt werden.
- Kinder jünger als 8 Jahre sind vom Gerät und der Anschlussleitung fernzuhalten.
- Die Anweisungen müssen angeben, dass die Geräte nicht dazu bestimmt sind, mit einer externen Zeitschaltuhr oder einem separaten Fernwirksystem betrieben zu werden.
- Wenn das Netzkabel beschädigt ist, muss es vom Hersteller, seinem Kundendienst oder einer ähnlich qualifizierten Person ausgetauscht werden, um Gefahren zu vermeiden.
- Die Anweisungen fur Kompakt-Küchenmaschinen und Mixer rnüssen vor rnöglichen Verletzungen aufgrund eines Missbrauchs warnen.
- Trennen Sie das Gerät immer vom Stromnetz, wenn es unbeaufsichtigt ist und bevor Sie es zusammenbauen, auseinandernehmen oder reinigen.
- Schalten Sie das Gerät aus und trennen Sie es vom Stromnetz, bevor Sie Zubehörteile austauschen oder sich bewegenden Teilen nähern.
- Seien Sie vorsichtig, wenn Sie die scharfen Schneidklingen handhaben, die Schüssel leeren und das Gerät reinigen.
- Dieses Gerät ist dazu bestimmt, im Haushalt und ähnlichen Anwendungen verwendet zu werden, wie beispielsweise:
  - in Küchen für Mitarbeiter in Läden, Büros und anderen gewerblichen Bereichen;
  - in Landwirtschaftlichen Anwesen;
  - von Kunden in Hotels, Motels und anderen Wohneinrichtungen;
  - in Frühstückspensionen.
- Bezüglich der Anweisungen zur Reinigung der Oberflächen, die mit Lebensmitteln in Berührung kommen, verweisen wir auf den Abschnitt „Reinigung und Wartung“.
-  **VORSICHT, heiße Oberfläche!**

DE

- Berühren Sie keine heißen Oberflächen, verwenden Sie Griffe und Knöpfe.
- Bei der Verwendung von Geräten durch oder in der Nähe von Kindern ist eine strenge Aufsicht erforderlich.
- Um einen Stromschlag zu vermeiden, tauchen Sie das Kabel, den Stecker oder andere Teile des Ofens nicht in Wasser oder andere Flüssigkeiten.
- Lassen Sie das Kabel nicht über den Rand des Tisches oder der Arbeitsplatte hängen und vermeiden Sie den Kontakt mit heißen Oberflächen.
- Betreiben Sie keine Geräte mit beschädigtem Kabel oder Stecker oder nach einer Fehlfunktion oder Beschädigung des Geräts. Bringen Sie das Gerät zur Überprüfung, Reparatur oder Einstellung zum nächstgelegenen autorisierten Kundendienstzentrum.
- Verwenden Sie kein anderes, nicht passendes Zubehör, da dies zu Gefahren oder Verletzungen führen kann.
- Stellen Sie das Gerät nicht auf oder in die Nähe eines heißen Gas- oder Elektroherds, in einen beheizten Ofen oder in eine Mikrowelle.
- Halten Sie beim Betrieb des Ofens einen Abstand von mindestens 10 cm zu allen Seiten des Ofens ein, um eine ausreichende Luftzirkulation zu gewährleisten.
- Ziehen Sie den Netzstecker aus der Steckdose, wenn das Gerät nicht benutzt wird und vor der Reinigung. Lassen Sie das Gerät abkühlen, bevor Sie Teile anbringen oder entfernen und bevor Sie es reinigen.
- Um das Gerät vom Stromnetz zu trennen, drehen Sie den Timer-Regler auf die Position „OFF“ und ziehen Sie dann den Stecker. Halten Sie immer den Stecker fest und ziehen Sie niemals am Kabel.
- Seien Sie äußerst vorsichtig, wenn Sie ein Gerät mit heißem Öl oder anderen heißen Flüssigkeiten bewegen.
- Berühren Sie während des Betriebs keine Teile des Ofens mit Metallgegenständen.
- Seien Sie äußerst vorsichtig, wenn Sie das Blech entfernen oder heißes Fett oder andere heiße Flüssigkeiten entsorgen.
- Reinigen Sie das Gerät nicht mit Metallschwämmen, da Teile vom Schwamm abbrechen und mit elektrischen Teilen in Berührung kommen können, was zu einem Stromschlag führen kann.
- Lassen Sie das Gerät während des Grillens oder Röstens niemals unbeaufsichtigt.
- Übergroße Lebensmittel und Metallutensilien dürfen nicht in den Ofen gestellt werden, da sie einen Brand oder Stromschlag verursachen können.
- Es kann zu einem Brand kommen, wenn der Ofen während des Betriebs abgedeckt ist oder mit brennbaren Materialien wie Vorhängen, Wandverkleidungen und Ähnlichem in Berührung kommt. Lagern Sie während des Betriebs keine Gegenstände auf dem Ofen.
- Seien Sie äußerst vorsichtig, wenn Sie Behälter verwenden, die nicht aus Metall oder Glas bestehen.
- Legen Sie keine der folgenden Materialien auf den Ofen: Pappe, Kunststoff, Papier oder Ähnliches.
- Lagern Sie keine anderen Materialien als die empfohlenen Zubehörteile im Ofen.

DE

TEILE DES GERÄTS

A. Gehäuse
B. Heizrohr
C. Vorderes Bedienfeld
D. Türglas
E. Türgriff
F. Bedienfeld
G. Temperaturregler
H. Kontrollleuchte
I. Timer-Bedienknopf
J. Untere Türklammer
K. Fuß des Backofens
L. Krümelablage
M. Ablage zum Backen
N. Gitterrost

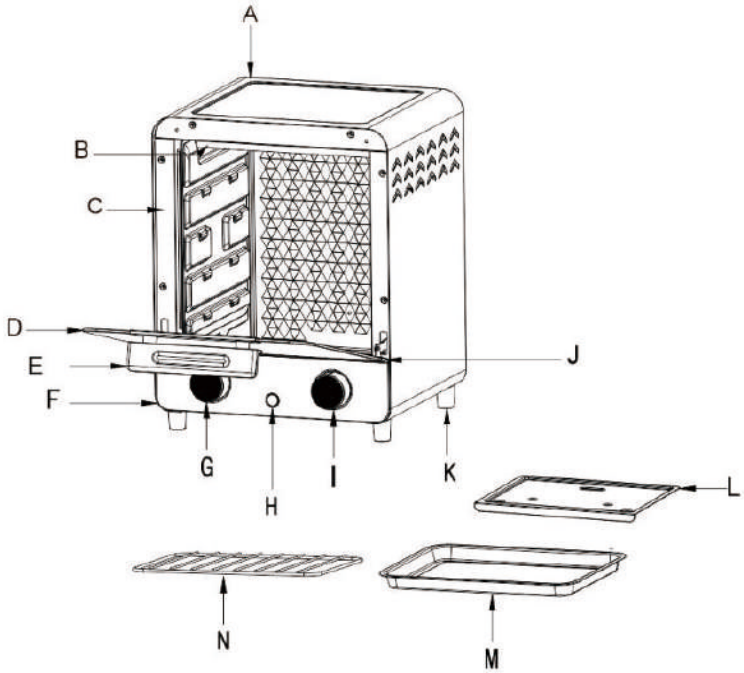

Hinweis: Die Krümelschublade wurde bereits in den Boden des Ofens eingesetzt, Sie können sie zum Reinigen einfach herausziehen.

VOR DER ERSTEN VERWENDUNG

1. Entfernen Sie alle Verpackungs-Etiketten und Aufkleber vom Ofen.
2. Waschen Sie alle Zub ehörteile in Wasser mit Spülmittel und einem nicht scheuernden Schwamm. Vor der Verwendung vollständig trocknen lassen.
3. Legen Sie die Krümelablage auf den Boden der Heiß luftfritteuse. Legen oder stellen Sie keine Gegenstände auf d as Gerät.
4. Stellen Sie d as Gerät auf eine ebene Fläche. Bewegen Sie den Ofen vor der Verwendung mind estens fünf Zentimeter von der Wand und anderen Gegenständen weg. Verwenden Sie d as Gerät nicht auf hitzeempfind lichen Oberflächen.
5. Beim Garen wird Wasser aus den Lebensmitteln freigesetzt, das sich auf der Arbeitsplatte a bsetzen kann.
6. Bei der ersten Verwendung kann der Ofen Rauch abgeben - dies ist normal und hört nach etwa fünf Minuten auf. Während der Verwendung ist die Bildung von Wasserdampf normal. Wenn Sie wässrige Speisen kochen, kommt der Wasserdampf aus der Tür, was ebenfalls normal ist.
7. Wenn Sie Fleisch oder ölige Speisen auf dem Backgitter oder Frittierkorb garen, empfehlen wir Ihnen, das Backblech unter den Frittierkorb oder den Backrost zu legen, um zu verhindern, dass das Öl auf das darunter liegende Heizrohr tropft und Rauch oder Funken verursacht.

TEMPERATUREINSTELLUNG

Drehen Sie den Temperaturregler im Uhrzeigersinn auf die gewünschte Einstellung. Die Temperatur kann zwischen 60 bis 230 °C eingestellt werden.

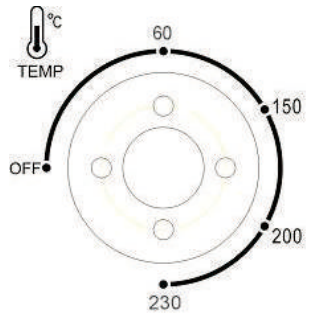

DE

ZEIT EINSTELLUNG

0-60 MINUTEN: Der Timer kann auf bis zu 60 Minuten eingestellt werden.
Der Ofen schaltet sich nicht ein, wenn der Timer nicht eingestellt ist.
Wenn sich der Timer-Bedienknopf in der Position 'Aus' befindet, ist der Ofen nicht in Betrieb. Drehen Sie den Knopf im Uhrzeigersinn, um die Zeit einzustellen.
Die Kontrollleuchte leuchtet nur, wenn der Timer eingestellt ist.
Sobald der Timer die Position 'Aus' erreicht, ertönt ein Glockenton, um zu signalisieren, dass die Zeit abgelaufen ist. Das Gerät schaltet sich dann automatisch aus.

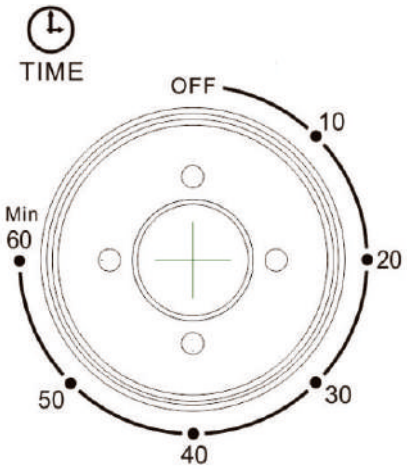

ZEIT ÄNDERN

Sie können den Timer während des Garens ändern. Drehen Sie einfach den Bedienknopf auf die gewünschte Zeit und fahren Sie mit dem Garen fort.
HINWEIS: Um die Kochzeit zu wählen, wenn Sie die Zeit weniger als 10 Minuten, drehen Sie den Timerhebel zunächst mehr als 10 Minuten, und dann den Schalter zurück auf die Zeit drehen einstellen, die Sie benötigen.

REINIGUNG

1. Es ist wichtig, dass Sie das Gerät nach jeder Benutzung reinigen, um eine Ansammlung von Fett zu verhindern und unangenehme Gerüche zu vermeiden.
2. Das Gerät muss abgekühlt und vom Stecker abgezogen werden, bevor Reinigung.
3. Das Gerät darf nicht in Wasser getaucht oder unter einem Wasserstrahl gereinigt werden.
4. Der herausnehmbare Grillrost und der Backblech können wie gewohnt gereinigt werden.
5. Reinigen Sie die äußere Oberfläche des Geräts mit einem feuchten Tuch.
6. Verwenden Sie keinen abrasiven Reiniger oder scharfe Werkzeuge zum Reinigen des Ofens, da Kratzer das Gerät schwächen und zum Zerbrechen führen können.
7. Lassen Sie alle abnehmbaren Zubehörteile und Oberflächen vollständig trocknen, bevor Sie den Ofen in die Steckdose stecken.

DE

Tipps:

1. Zum ersten Mal verwenden, das Tor des Artikels öffnen und bei maximaler Temperatur 15 Minuten vorheizen. Rauch während des Vorheizens ist normal. Bitte berühren Sie das Gerät während des Vorheizens nicht, um Verbrennungen zu vermeiden!
2. Es ist normal, dass Rauch aus dem Gerät austritt, wenn es zum ersten Mal verwendet wird, wenn ein Lebensmittel mit viel Fett gebacken wird oder wenn Paste gebacken wird. Beim Backen von Lebensmitteln mit viel Feuchtigkeit tritt Wasserdampf aus dem Gerät aus, was ebenfalls ein normales Phänomen ist.
3. Wenn der Timer und der Thermostat arbeiten, gibt das Gerät ein leises Ticken von sich, das ihre Arbeitseigenschaften ist, also machen Sie sich keine Sorgen.
4. Dieser Gerät weist eine Temperaturdifferenz von ±20℃, was ein normales Phänomen ist.

Leistung im Aus-Zustand	P_O	0.00	W
Leistung im Bereitschaftszustand	P_{SB}	[N/A]	W
Stromsparfunktion	[N/A]		
Die Zeit, nach der das Gerät automatisch in den Aus-Zustand umschaltet	T_O	[N/A]	Min
Die Zeit, nach der das Gerät automatisch in den Bereitschaftszustand umschaltet	T_{SB}	[N/A]	Min

MESURES DE SÉCURITÉ IMPORTANTES

Lors de l'utilisation de ce four électrique, il convient de toujours respecter les précautions élémentaires suivantes :

- Lisez toutes les instructions.
- Cet appareil peut être utilisé par des enfants âgés de 8 ans et plus et par des personnes dont les capacités physiques, sensorielles ou mentales sont réduites ou qui manquent d'expérience et de connaissances, à condition qu'ils aient reçu une surveillance ou des instructions concernant l'utilisation de l'appareil en toute sécurité et qu'ils comprennent les risques encourus.
- Les enfants ne doivent pas jouer avec l'appareil.
- Le nettoyage et l'entretien par l'utilisateur ne doivent pas être effectués par des enfants, sauf s'ils sont âgés de plus de 8 ans et qu'ils sont supervisés.
- Gardez l'appareil et son cordon hors de portée des enfants de moins de 8 ans.
- Les appareils ne sont pas conçus pour être utilisés au moyen d'une minuterie externe ou d'un système de commande à distance séparé.
- Si le cordon d'alimentation est endommagé, il doit être remplacé par le fabricant, son agent de service ou des personnes de qualification similaire afin d'éviter tout danger.
- **MISE EN GARDE** : Une mauvaise utilisation peut entraîner des risques de blessures.
- Toujours déconnecter l'appareil de l'alimentation si on le laisse sans surveillance et avant montage, démontage ou nettoyage.
- Mettre l'appareil à l'arrêt et le déconnecter de l'alimentation avant de changer les accessoires ou d'approcher les parties qui sont mobiles lors du fonctionnement.
- Des précautions doivent être prises lors de la manipulation des couteaux affûtés, lorsqu'on vide le bol et lors du nettoyage.
- L'appareil est destiné à être utilisé pour des applications domestiques et analogues telles que:
  - cuisine des employés dans les magasins, bureaux et autres environnements de travail;
  - fermes;
  - par des clients d'hôtels, motels et autres environnements de type résidentiel;
  - environnements de type chambres d'hôtes.
- En ce qui concerne les informations détaillées sur la manière de nettoyer les surfaces en contact avec les aliments, référez-vous à la section "Nettoyage et Entretien".
-  **ATTENTION, surface chaude.**
- Ne touchez pas les surfaces chaudes, utilisez les poignées et les boutons.
- Une surveillance étroite est nécessaire lorsque des enfants utilisent un appareil ou se trouvent à proximité.

FR

- Pour éviter tout risque d'électrocution, ne plongez pas le cordon, la fiche ou toute autre partie du four dans l'eau ou tout autre liquide.
- Ne laissez pas le cordon pendre au bord d'une table ou d'un comptoir, ni toucher une surface chaude.
- N'utilisez pas d'appareils dont le cordon ou la fiche sont endommagés, qui fonctionnent mal ou qui ont été endommagés de quelque manière que ce soit. Renvoyez l'appareil au centre de service agréé le plus proche pour qu'il soit examiné, réparé ou réglé.
- N'utilisez pas d'autres accessoires non compatibles, cela pourrait entraîner des risques ou des blessures.
- Ne placez pas l'appareil sur ou à proximité d'une cuisinière à gaz ou électrique chaude, dans un four chauffé ou dans un four à micro-ondes.
- Lorsque vous utilisez le four, laissez un espace d'au moins 10 cm de chaque côté de l'appareil afin de permettre une circulation d'air adéquate.
- Débranchez l'appareil lorsqu'il n'est pas utilisé et avant de le nettoyer. Laissez refroidir avant de mettre ou d'enlever des pièces, et avant de nettoyer.
- Pour débrancher l'appareil, tournez le bouton de commande de la minuterie en position OFF, puis retirez la fiche. Tenez toujours la fiche, ne tirez jamais sur le cordon.
- Il faut être extrêmement prudent lorsque l'on déplace un appareil contenant de l'huile chaude ou tout autre liquide chaud.
- N'utilisez pas d'objet métallique pour toucher une partie quelconque du four lorsqu'il est en marche.
- Soyez extrêmement prudent lorsque vous retirez le plateau ou que vous jetez de la graisse chaude ou tout autre liquide chaud.
- Ne nettoyez pas avec des tampons à récurer métalliques, car des morceaux peuvent se détacher du tampon et toucher les pièces électriques, créant ainsi un risque d'électrocution.
- Ne laissez jamais les appareils sans surveillance pendant la cuisson ou le grillage.
- Les aliments trop volumineux et les ustensiles métalliques ne doivent pas être insérés dans le four, car ils peuvent provoquer un incendie ou un risque d'électrocution.
- Un incendie peut se déclarer si le four est couvert ou en contact avec des matériaux inflammables, notamment des rideaux, des tentures, des murs et autres, lorsqu'il est en marche. Ne rangez aucun objet sur le four pendant son fonctionnement.
- Soyez extrêmement prudent lorsque vous utilisez des récipients fabriqués dans un matériau autre que le métal ou le verre.
- Ne placez aucun des matériaux suivants sur le four : carton, plastique, papier ou tout autre matériau similaire.
- Ne rangez aucun matériau autre que les accessoires recommandés dans le four.
- Portez toujours des gants de cuisine isolants lorsque vous insérez ou retirez des objets du four chaud.
- Cet appareil est destiné à un usage domestique uniquement, ne l'utilisez pas à l'extérieur.
- N'utilisez pas l'appareil à d'autres fins que celles pour lesquelles il est prévu.

- **ATTENTION** : le four est chaud pendant son fonctionnement et après utilisation. Ne le touchez pas.

STRUCTURE DU PRODUIT

A. Boîtier
B. Tube chauffant
C. Panneau avant
D. Vitre de la porte
E. Poignée de la porte
F. Panneau de commande
G. Bouton de température
H. Voyant lumineux
I. Bouton de minuterie
J. Clip inférieur de la porte
K. Pied du four
L. Plateau ramasse-miettes
M. Plaque de cuisson
N. Grille

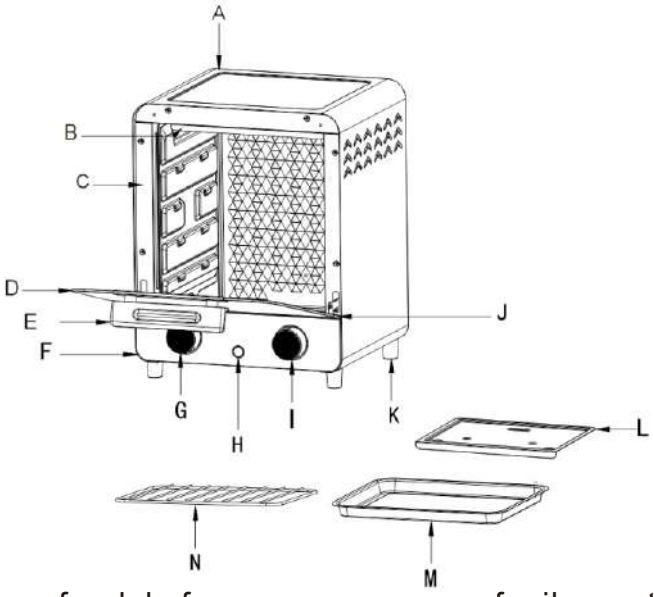

Note : la plaque à miettes a déjà été insérée au fond du four — vous pouvez facilement la sortir pour la nettoyer.

Avant d'utiliser votre four pour la première f

Assurez-vous que

1. Le four est débranché et que le bouton TIMER est en position OFF.
2. Retirez tous les accessoires et lavez-les dans de l'eau chaude ou au lave-vaisselle.
3. Séchez soigneusement tous les accessoires et remontez-les dans le four. Branchez le cordon d'alimentation dans la prise murale et votre four est prêt à l'emploi.
4. Après avoir remonté votre four, nous vous recommandons de le faire fonctionner à la température maximale pendant environ 15 minutes afin d'éliminer toute trace d'huile sale sur sa surface.
5. Il peut y avoir un excès d'eau sur le plan de travail, car l'eau se détache des aliments pendant la cuisson.
6. Lors d'une première utilisation, le four peut émettre de la fumée. C'est normal et cela disparaîtra après cinq minutes. Lors de la cuisson des aliments aqueux, il y aura de la vapeur d'eau qui sort de la porte, ce qui est normal.
7. Lorsque vous cuisinez de la viande ou des aliments gras sur la grille ou le panier à frire, nous vous recommandons de placer la plaque sous le panier à frire ou la grille afin d'éviter que l'huile ne coule sur le tube chauffant en dessous et ne provoque de la fumée ou des étincelles.

INSTRUCTIONS DE FONCTIONNEMENT

RÉGLAGE DE LA TEMPÉRATURE

Tournez le bouton de température dans le sens horaire jusqu'à la température souhaitée. La température peut être réglée entre 60 °C et 230 °C.

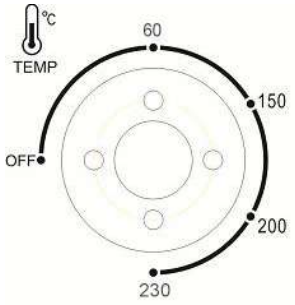

RÉGLAGE DE LA DURÉE

0-60 MINUTES : la minuterie peut être réglée jusqu'à 60 minutes.

Le four ne s'allume pas si la minuterie n'est pas réglée.

FR

Lorsque le bouton de minuterie est en position « off », le four ne fonctionne pas. Pour régler la minuterie, tournez le bouton dans le sens horaire jusqu'à la durée souhaitée. Le voyant lumineux s'allume uniquement lorsque la minuterie a été réglée.
Lorsque la minuterie atteint la position OFF, une sonnerie retentit. L'alimentation électrique est coupée automatiquement.

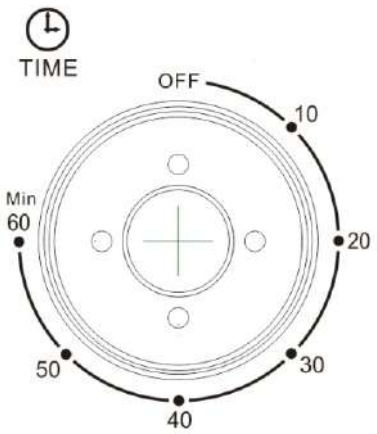

RÉGLAGE DE LA DURÉE

La minuterie peut être modifiée pendant le cycle de cuisson. Il suffit de tourner le bouton de la minuterie jusqu'à la durée souhaitée et de poursuivre la cuisson.

REMARQUE : pour sélectionner la durée de cuisson, tournez d'abord le bouton de la minuterie de plus de 10 minutes, puis ramenez le bouton à la durée souhaitée.

NETTOYAGE ET ENTRETIEN

1. Il est important de nettoyer l'appareil après chaque utilisation afin d'éviter l'accumulation de graisse et les odeurs désagréables.
2. L'appareil doit être refroidi et débranché de la prise avant d'être nettoyé.
3. Ne plongez pas l'appareil dans l'eau et ne le lavez pas sous le robinet.
4. La grille amovible et la plaque de cuisson peuvent être lavées comme des ustensiles de cuisine normaux.
5. Nettoyez la surface extérieure de l'appareil avec un chiffon humide.
6. N'utilisez pas de nettoyant abrasif ou d'ustensiles tranchants pour nettoyer le four, car les rayures peuvent l'affaiblir et provoquer des éclats.
7. Laissez tous les accessoires et surfaces amovibles sécher complètement avant de brancher le four à la prise murale.

Conseils :
1. Pour la première utilisation, ouvrez la porte de l'article en préchauffant pendant 15 minutes à température maximale. Il est normal que la fumée émette lors de la préchauffe. Merci de ne pas toucher à l'objet pendant la préchauffe pour éviter les brûlures !
2. La fumée sera émise lors de la première utilisation, ou lors de la cuisson de la nourriture grasse, ou si vous la cuisinez trop, c'est normal, veuillez surveiller pendant la cuisson. Lorsque vous cuisinez certains aliments, il peut y avoir de la vapeur d'eau qui sort, c'est normal, ne vous inquiétez pas.
3. Lorsque le minuteur et le thermostat fonctionnent, il est normal qu'un bruit de tic-tac très faible se fasse entendre, c'est leur fonction de fonctionnement, ne vous inquiétez pas.
4. L'article avec une différence de température de +20°C, c'est normal.

Puissance en mode arrêt	P_O	0.00	W
Puissance en mode veille	P_{SB}	[N/A]	W
Gestion de consommation énergétique	[N/A]		
Temps pour entrer automatiquement en mode arrêt	T_O	[N/A]	Min
Temps pour entrer automatiquement en mode veille	T_{SB}	[N/A]	Min

MEDIDAS DE SEGURANÇA IMPORTANTES

Ao utilizar este forno elétrico, devem ser sempre seguidas as precauções básicas, incluindo as seguintes:

- Leia todas as instruções.
- Este aparelho pode ser utilizado por crianças com idade igual ou superior a 8 anos e por pessoas com capacidades físicas, sensoriais ou mentais reduzidas ou com falta de experiência e conhecimento, desde que tenham recebido supervisão ou instruções sobre a utilização segura do aparelho e compreendam os riscos envolvidos.
- As crianças não devem brincar com o aparelho.
- A limpeza e a manutenção pelo utilizador não devem ser realizadas por crianças, a menos que tenham mais de 8 anos e sejam supervisionadas.
- Mantenha o aparelho e o seu cabo fora do alcance de crianças com menos de 8 anos.
- Os aparelhos não se destinam a ser operados por meio de um temporizador externo ou sistema de controlo remoto separado.
- Se o cabo de alimentação estiver danificado, deve ser substituído pelo fabricante, pelo seu agente de assistência ou por pessoas com qualificações semelhantes, a fim de evitar riscos.
- **CUIDADO**: O uso indevido pode causar ferimentos.
- Desligue sempre o aparelho da tomada se ele for deixado sem supervisão e antes de montar, desmontar ou limpar.
- Desligue o aparelho e desconecte-o da tomada antes de trocar acessórios ou aproximar-se de peças que se movem durante o uso.
- Tenha cuidado ao manusear as lâminas afiadas, esvaziar a tigela e durante a limpeza.
- Este aparelho destina-se a ser utilizado em aplicações domésticas e similares, tais como:
  – cozinhas de lojas, escritórios e outros ambientes de trabalho;
  – casas de fazenda;
  – por clientes em hotéis, motéis e outros ambientes residenciais;
  – ambientes do tipo pousada.
- Para obter instruções detalhadas sobre como limpar as superfícies em contato com alimentos, consulte a seção “Limpeza”.
-  **CUIDADO, superfície quente.**
- Não toque em superfícies quentes, utilize as pegas e os botões.
- É necessária supervisão rigorosa quando qualquer aparelho for utilizado por crianças ou perto delas.
- Para proteção contra choques elétricos, não mergulhe o cabo, a ficha ou qualquer parte do forno em água ou outros líquidos.

- Não deixe o cabo pendurado na borda da mesa ou balcão, nem toque em superfícies quentes.
- Não utilize aparelhos com cabos ou fichas danificados, após o aparelho apresentar avarias ou ter sido danificado de alguma forma. Devolva o aparelho ao centro de assistência autorizado mais próximo para exame, reparação ou ajuste.
- Não utilize outros acessórios incompatíveis, pois podem causar perigo ou ferimentos.
- Não coloque sobre ou perto de um queimador a gás ou elétrico quente, nem num forno aquecido ou num forno micro-ondas.
- Ao utilizar o forno, mantenha pelo menos 10 cm de espaço em todos os lados do forno para permitir uma circulação de ar adequada.
- Desligue da tomada quando não estiver em uso e antes de limpar. Deixe arrefecer antes de colocar ou retirar peças e antes de limpar.
- Para desligar, gire o botão de controle do temporizador para a posição OFF e, em seguida, remova o plugue. Segure sempre o plugue, nunca puxe o cabo.
- É necessário ter muito cuidado ao mover um aparelho que contenha óleo quente ou outro líquido quente.
- Não use metal para tocar em nenhuma parte do forno durante o funcionamento.
- Tenha muito cuidado ao remover a bandeja ou descartar gordura quente ou outro líquido quente.
- Não limpe com esfregões de metal, pois pedaços podem se soltar do esfregão e tocar em peças elétricas, criando risco de choque elétrico.
- Nunca deixe os aparelhos sem supervisão durante o cozimento ou torragem.
- Alimentos muito grandes e utensílios de metal não devem ser inseridos no forno, pois podem causar incêndio ou risco de choque elétrico.
- Pode ocorrer um incêndio se o forno estiver coberto ou em contacto com materiais inflamáveis, incluindo cortinas, tapeçarias, paredes e similares, quando estiver em funcionamento. Não guarde nenhum item no forno durante o funcionamento.
- Deve ter-se extremo cuidado ao usar recipientes feitos de qualquer outro material que não seja metal ou vidro.
- Não coloque nenhum dos seguintes materiais no forno: cartão, plástico, papel ou qualquer coisa semelhante.
- Não guarde nenhum material, além dos acessórios recomendados, no forno.
- Use sempre luvas de proteção isolantes ao inserir ou remover quaisquer itens do forno quente.
- Este aparelho é apenas para uso doméstico, não o utilize ao ar livre.
- Não utilize o aparelho para outros fins que não aqueles para os quais foi concebido.
- **CUIDADO**: o forno fica quente durante o funcionamento e após a utilização. Não toque.

PT

ESTRUTURA DO PRODUTO

A. Carcaça
B. Tubo de aquecimento
C. Painel frontal
D. Vidro da porta
E. Puxador da porta
F. Painel de controlo
G. Botão de temperatura
H. Luz indicadora
I. Botão do temporizador
J. Clipe inferior da porta
K. Pé do forno
L. Tabuleiro para migalhas
M. Tabuleiro para assar
N. Grelha

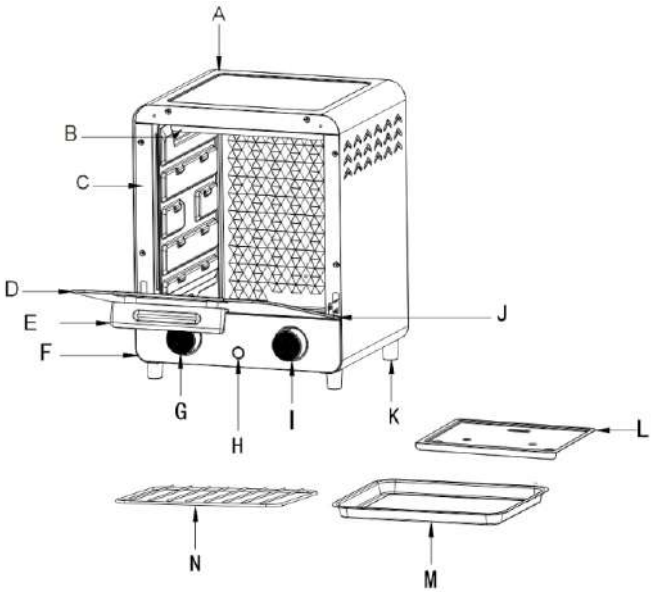

Nota: o tabuleiro de migalhas já foi colocado no fundo do forno — podes facilmente tirá-lo para limpar.

Antes de utilizar o forno pela primeira vez

Certifique-se de que

1. O forno está desligado da tomada e o botão TIMER está na posição OFF.
2. Retire todos os acessórios e lave-os em água quente ou na máquina de lavar louça.
3. Seque bem todos os acessórios e volte a montá-los no forno. Ligue o cabo de alimentação à tomada e o forno estará pronto a utilizar.
4. Após voltar a montar o forno, recomendamos que o utilize à temperatura máxima durante aproximadamente 15 minutos para eliminar qualquer óleo sujo na sua superfície.
5. Pode haver excesso de água no balcão, pois a água liberta dos alimentos durante a cozedura.
6. Durante a primeira utilização, o forno pode emitir fumo. Isto é normal e desaparece ao fim de cinco minutos. Ao cozinhar alimentos aguados, sai vapor de água pela porta, o que é normal.
7. Ao cozinhar carne ou alimentos oleosos na grelha ou no cesto de fritura, recomendamos que insira a forma debaixo do cesto ou da grelha para evitar que o óleo pinge para o tubo de aquecimento abaixo e provoque fumo ou faíscas.

INSTRUÇÕES DE UTILIZAÇÃO

CONFIGURAÇÃO DA TEMPERATURA

Gire o botão de temperatura no sentido horário até a configuração desejada. A temperatura pode ser ajustada entre 60 °C e 230 °C.

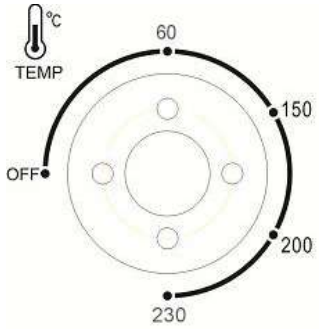

CONFIGURAÇÃO DO TEMPO

0-60 MINUTOS: O temporizador pode ser ajustado para até 60 minutos.
O forno não ligará sem que o temporizador esteja ajustado.
Quando o botão do tempo estiver na posição «desligado», o forno não funcionará. Para definir o tempo, gire o botão no sentido horário até o tempo desejado.
A luz indicadora acende-se apenas quando o tempo é definido.

Quando o temporizador atingir a posição OFF, ouvir-se-á um sinal sonoro. A alimentação elétrica será cortada automaticamente.

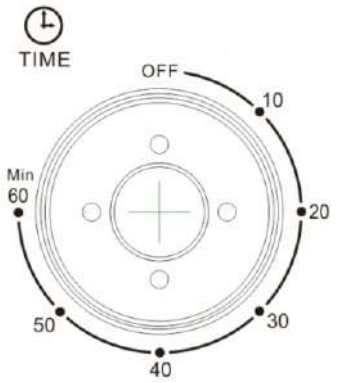

AJUSTE DO TEMPO

O temporizador pode ser alterado durante o ciclo de cozedura. Basta girar o botão do temporizador para o tempo desejado e continuar a cozedura.

NOTA: Para selecionar o tempo de cozedura, primeiro gire o botão do temporizador mais de 10 minutos e, em seguida, gire o interruptor de volta para o tempo desejado.

LIMPEZA E MANUTENÇÃO

1. É importante limpar o aparelho após cada utilização para evitar a acumulação de gordura e odores desagradáveis.
2. O aparelho deve arrefecer e ser desligado da tomada antes da limpeza.
3. Não mergulhe o aparelho em água nem o lave sob a torneira.
4. A grelha removível e o tabuleiro podem ser lavados como utensílios de cozinha normais.
5. Limpe a superfície exterior do aparelho com um pano húmido.
6. Não utilize produtos de limpeza abrasivos ou utensílios afiados para limpar o forno, pois os riscos podem enfraquecê-lo e causar estilhaços.
7. Deixe todos os acessórios removíveis e superfícies secarem completamente antes de ligar o forno à tomada.

Dicas:
1. Para a primeira utilização, abra a porta do artigo, pré-aquecendo durante 15 minutos à temperatura máxima. É normal a fumaça emitida durante o pré-aquecimento. Por favor, não toque no objeto durante o processo de pré-aquecimento para evitar queimaduras!
2. Vai emitir fumo quando o usar pela primeira vez, ou quando cozinhar comida oleosa, ou quando cozinhar demais, isso é normal, por favor, fique atento ao cozinhar. Ao cozinhar alguns alimentos, pode sair vapor de água, é normal, não se preocupe.
3. Quando o temporizador e o termóstato estão a funcionar, é normal emitir um som muito ténue de tique-taque, é a funcionalidade deles, não se preocupe.
4. O item com diferença de temperatura de +20°C é normal.

Consumo em modo desligado	P_O	0.00	W
Consumo em modo de espera	P_{SB}	[N/A]	W
Função de gestão de energia	[N/A]		
Tempo para entrar automaticamente no modo desligado	T_O	[N/A]	Min
Tempo para entrar automaticamente no modo de espera	T_{SB}	[N/A]	Min

PRECAUZIONI IMPORTANTI

Quando si utilizza questo forno elettrico, è necessario seguire sempre le precauzioni di base, tra cui:

- Leggere tutte le istruzioni.
- Questo apparecchio può essere utilizzato da bambini di età superiore agli 8 anni e da persone con ridotte capacità fisiche, sensoriali o mentali o con mancanza di esperienza e conoscenza, purché siano stati istruiti o sorvegliati sull'uso sicuro dell'apparecchio e comprendano i pericoli che esso comporta.
- I bambini non devono giocare con l'apparecchio.
- La pulizia e la manutenzione da parte dell'utente non devono essere effettuate da bambini di età inferiore agli 8 anni, salvo che siano sorvegliati.
- Tenere l'apparecchio e il suo cavo fuori dalla portata dei bambini di età inferiore agli 8 anni.
- Gli apparecchi non sono destinati ad essere azionati tramite un timer esterno o un sistema di telecomando separato.
- Se il cavo di alimentazione è danneggiato, deve essere sostituito dal produttore, dal suo agente di assistenza o da persone qualificate in modo simile, al fine di evitare pericoli.
- **ATTENZIONE**: un uso improprio può causare lesioni.
- Scollegare sempre l'apparecchio dall'alimentazione se lasciato incustodito e prima di montarlo, smontarlo o pulirlo.
- Spegnere l'apparecchio e scollegarlo dall'alimentazione prima di sostituire gli accessori o avvicinarsi alle parti che si muovono durante l'uso.
- Prestare attenzione quando si maneggiano le lame affilate, si svuota la ciotola e durante la pulizia.
- Questo apparecchio è destinato all'uso domestico e ad applicazioni simili, quali:
  – cucine per il personale in negozi, uffici e altri ambienti di lavoro;
  – agriturismi;
  – da parte di clienti in alberghi, motel e altri ambienti di tipo residenziale;
  – ambienti di tipo bed and breakfast.
- Per informazioni dettagliate sulla pulizia delle superfici a contatto con gli alimenti, consultare la sezione “Pulizia”.
-  **ATTENZIONE, superficie calda.**
- Non toccare le superfici calde, utilizzare le maniglie e le manopole.
- È necessaria una stretta supervisione quando qualsiasi elettrodomestico viene utilizzato da o in prossimità di bambini.
- Per proteggersi da scosse elettriche, non immergere il cavo, la spina o qualsiasi parte del forno in acqua o altri liquidi.

- Non lasciare che il cavo penda dal bordo del tavolo o del bancone, né che tocchi superfici calde.
- Non utilizzare elettrodomestici con cavo o spina danneggiati, dopo un malfunzionamento dell'elettrodomestico o se sono stati danneggiati in qualsiasi modo. Restituire l'apparecchio al centro di assistenza autorizzato più vicino per un controllo, una riparazione o una regolazione.
- Non utilizzare accessori non compatibili, poiché potrebbero causare pericoli o lesioni.
- Non collocare su o vicino a un fornello a gas o elettrico caldo, in un forno riscaldato o in un forno a microonde.
- Durante il funzionamento del forno, mantenere almeno 10 cm di spazio su tutti i lati del forno per consentire un'adeguata circolazione dell'aria.
- Scollegare la spina dalla presa quando non in uso e prima della pulizia. Lasciare raffreddare prima di montare o smontare parti e prima della pulizia.
- Per scollegare, ruotare la manopola del timer in posizione OFF, quindi rimuovere la spina. Afferrare sempre la spina, senza tirare mai il cavo.
- Prestare la massima attenzione quando si sposta un apparecchio contenente olio bollente o altri liquidi caldi.
- Non toccare alcuna parte del forno con oggetti metallici durante il funzionamento.
- Prestare la massima attenzione quando si rimuove il vassoio o si smaltiscono grassi caldi o altri liquidi caldi.
- Non pulire con spugne metalliche, poiché potrebbero staccarsi pezzi dalla spugna e toccare parti elettriche, creando il rischio di scosse elettriche.
- Non lasciare mai gli elettrodomestici incustoditi durante la cottura alla griglia o la tostatura.
- Non inserire nel forno alimenti di grandi dimensioni e utensili metallici, poiché potrebbero causare incendi o rischi di scosse elettriche.
- Se il forno è coperto o a contatto con materiali infiammabili, tra cui tende, tendaggi, pareti e simili, durante il funzionamento potrebbe verificarsi un incendio. Non riporre alcun oggetto sul forno durante il funzionamento.
- Prestare la massima attenzione quando si utilizzano contenitori realizzati con materiali diversi dal metallo o dal vetro.
- Non collocare i seguenti materiali sul forno: cartone, plastica, carta o simili.
- Non riporre nel forno materiali diversi dagli accessori raccomandati.
- Indossare sempre guanti protettivi isolanti quando si inseriscono o si rimuovono oggetti dal forno caldo.
- Questo apparecchio è destinato esclusivamente all'uso domestico, non utilizzarlo all'aperto.
- Non utilizzare l'apparecchio per scopi diversi da quelli previsti.
- **ATTENZIONE**: il forno è caldo durante il funzionamento e dopo l'uso. Non toccarlo.

STRUTTURA DEL PRODOTTO

A. Alloggiamento
B. Tubo di riscaldamento
C. Pannello frontale
D. Vetro dello sportello
E. Maniglia dello sportello
F. Pannello di controllo
G. Manopola della temperatura
H. Spia luminosa
I. Manopola del timer
J. Clip inferiore dello sportello
K. Piedino del forno
L. Vassoio raccogli briciole
M. Teglia
N. Griglia

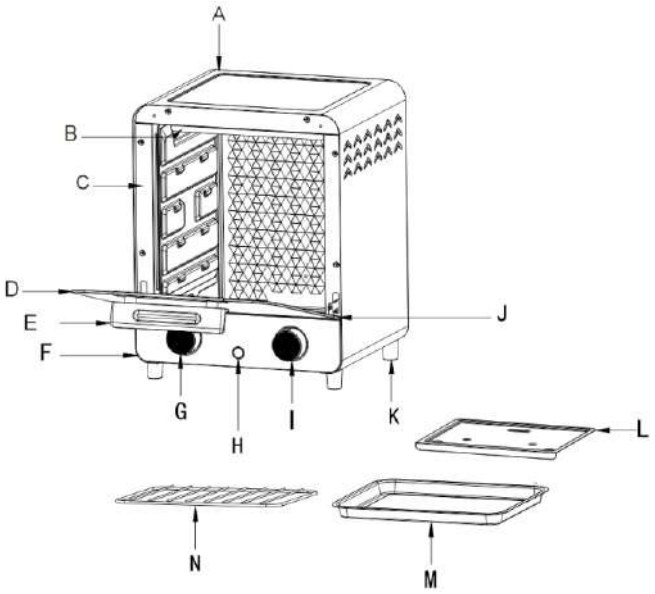

Nota: la teglia per briciole è già stata inserita sul fondo del forno, puoi facilmente tirarla fuori per la pulizia.

Prima di utilizzare il forno per la prima volta

Assicurarsi di

1. Verificare che il forno sia scollegato dalla presa di corrente e che la manopola TIMER sia in posizione OFF.
2. Rimuovere tutti gli accessori e lavarli in acqua calda o in lavastoviglie.
3. Asciugare accuratamente tutti gli accessori e rimontarli nel forno. Collegare il cavo di alimentazione alla presa a muro e il forno è pronto per l'uso.
4. Dopo aver rimontato il forno, si consiglia di farlo funzionare alla massima temperatura per circa 15 minuti per eliminare eventuali residui di olio sulla superficie.
5. Potrebbe esserci un eccesso di acqua sul piano di lavoro, poiché l'acqua si rilascia dal cibo durante la cottura.
6. Durante il primo utilizzo, il forno può emettere fumo. Questo è normale e scompare dopo cinque minuti. Quando cucini cibi acquosi, dal portiere esce vapore acqueo, cosa normale.
7. Quando cucini carne o cibi grassi sulla griglia o sul cestino per la frittura, consigliamo di inserire la teglia sotto il cesto o la griglia per evitare che l'olio goccioli sul tubo di riscaldamento sottostante causando fumo o scintille.

ISTRUZIONI PER L'USO

IMPOSTAZIONE DELLA TEMPERATURA

Ruotare la manopola della temperatura in senso orario fino a raggiungere l'impostazione desiderata. La temperatura può essere impostata da 60 °C a 230 °C.

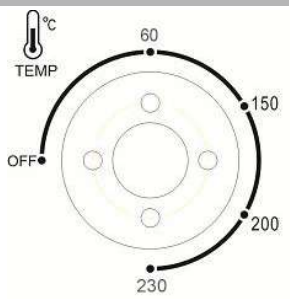

IMPOSTAZIONE DEL TEMPO

0-60 MINUTI: il timer può essere impostato fino a 60 minuti. Il forno non si accenderà se il timer non è impostato.
Quando la manopola del tempo è in posizione “off”, il forno non funziona. Per impostare il tempo, ruotare la manopola in senso orario fino al tempo desiderato.

La spia luminosa si accende solo quando il tempo è stato impostato.
Quando il timer raggiunge la posizione OFF, si sente un segnale acustico.
L'alimentazione viene interrotta automaticamente.

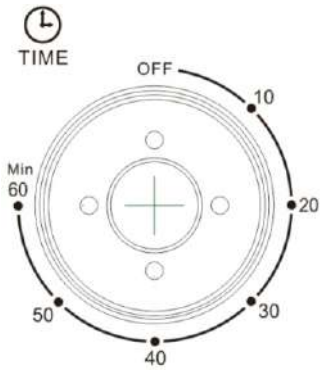

REGOLAZIONE DEL TEMPO

Il timer può essere modificato durante il ciclo di cottura. È sufficiente ruotare la manopola del timer sull'ora desiderata e continuare la cottura.

NOTA: per selezionare il tempo di cottura, ruotare prima la manopola del timer di oltre 10 minuti, quindi riportare l'interruttore sull'ora desiderata.

PULIZIA E MANUTENZIONE

1. È importante pulire l'apparecchio dopo ogni utilizzo per evitare l'accumulo di grasso e la formazione di odori sgradevoli.
2. Prima di procedere alla pulizia, lasciare raffreddare l'apparecchio e scollegarlo dalla presa di corrente.
3. Non immergere l'apparecchio in acqua né lavarlo sotto il rubinetto.
4. La griglia rimovibile e la teglia possono essere lavate come normali utensili da cucina.
5. Pulire la superficie esterna dell'apparecchio con un panno umido.
6. Non utilizzare detergenti abrasivi o utensili affilati per pulire il forno, poiché i graffi potrebbero indebolirlo e causarne la rottura.
7. Lasciare asciugare completamente tutti gli accessori rimovibili e le superfici prima di collegare il forno alla presa a muro.

Consigli:

1. Per la prima volta, aprire la porta dell'oggetto, preriscaldare per 15 minuti alla temperatura massima. È normale che venga emesso del fumo durante il preriscaldamento. Si prega di non toccare l'oggetto durante il processo di preriscaldamento per evitare ustioni!
2. Ci sarà fumo quando lo utilizzi per la prima volta, o quando cucini qualche cibo oleoso, o quando il cibo è troppo cotto, è normale, presta attenzione durante la cottura. Quando cucini alcuni alimenti, potrebbe uscire vapore acqueo, è normale, non preoccuparti.
3. Quando il timer e il termostato funzionano, è normale percepire un leggerissimo ticchettio, è una loro caratteristica di funzionamento, non preoccuparti.
4. L'oggetto con una differenza di temperatura di ±20°C è normale.

Potenza in modalità spenta	P_O	0.00	W
Potenza in modalità standby	P_{SB}	[N/A]	W
Funzione di gestione dell'alimentazione	[N/A]		
Tempo di attivazione automatica della modalità spenta	T_O	[N/A]	Min
Tempo di attivazione automatica della modalità standby	T_{SB}	[N/A]	Min

UK

If you have any questions, please contact our customer care center.
Our contact details are below:

 0044-800-240-4004

 enquiries@mhstar.co.uk

IMPORTER ADDRESS:
MH STAR UK Ltd
1 Northampton Cross Logistics Park
Northampton Cross Road
Northampton
NN4 9FH
MADE IN CHINA

ES

Si tiene alguna pregunta, comuníquese con nuestro Centro de Atención al Cliente.
Nuestros datos de contacto son los siguientes:

 0034-931294512

 atencioncliente@aosom.es

Importador/Fabricante/REP:
Spanish Aosom, S.L.
C/ Roc Gros, N° 15. 08550, Els Hostalets de Balenyà, Spain.
B66295775
atencioncliente@aosom.es
TEL: 931294512
HECHO EN CHINA

FR

Si vous avez la moindre question, veuillez contacter notre centre d'assistance à la clientèle.
Nos coordonnées sont les suivantes:

 0033-1-84166106

 aosom@mhfrance.fr

Importé par/Fabricant/REP:
MH France
2,rue Maurice Hartmann
92130lssy-les-Moulineaux
France
Fabriqué en Chine

PT

Se tiver alguma dúvida, por favor contacte o nosso Centro de Atendimento ao Cliente.
Os nossos dados de contacto são os seguintes:

 0034-931294512

 info@aosom.pt.

IMPORTADOR:
SPANISH AOSOM, S.L
C.ROC GROS N.15, 08550. ELS HOSTALETS DE BALENYÀ
TEL: 931294512 (SEG-SEX DAS 7:30H ÀS 16:30H)
INFO@AOSOM.PT
WWW.AOSOM.PT

DE

Wenn Sie Fragen haben, wenden Sie sich bitte an unser Kundendienstzentrum.
Unsere Kontaktdaten stehen unten:

 0049-0(40)-87408465

 service@aosom.de

Importeur/Hersteller/REP:
MH Handel GmbH
Wendenstraße 309
D-20537 Hamburg
Germany
IN CHINA HERGESTELLT

IT

In caso di dubbio, si prega di contattare il nostro centro assistenza clienti.
I nostri dettagli di contatto sono di seguito:

 0039-0249471447

 clienti@aosom.it

IMPORTATO DA/Produttore/REP:
AOSOM Italy srl
Centro Direzionale Milanofiori
Strada 1 Palazzo F1
20057 Assago (MI)
P.1.: 08567220960
FATTO IN CINA



FR

Cet appareil,
ses accessoires,
cordons et batteries
se recyclent



Points de collecte sur www.quefairedemesdechets.fr
Privilégiez la réparation ou le don de votre appareil !

Aosom